AT1-1900

PRESSOSTATO DIFFERENZIALE ANTIDEFLAGRANTE ATEX/IECEx PER BASSE PRESSIONI

Il noto pressostato Dwyer® serie 1900 è ora disponibile da Comhas in esecuzione Atex/IECEx Exd come singolo strumento

6 modelli per campi di intervento da circa 18 a 5000 Pa

Ripetibilità ±3%

Agency approvals

Atex:	CE 1370 Ex II 2G Ex d IIC T6 Gb II 2D Ex tb IIIC T85°C Db, -60°C≤T_{amb}≤+60°C Certificato: BVI 14 ATEX 0072
IECEx:	Ex d IIC T6 Gb Ex tb IIIC T85°C Db Certificato: IECEx EPS 14.0082
Esecuzione:	IP66 (IP65 with option OPV)

Caratteristiche tecniche AT1-1900

Adatto per:	aria e gas compatibili.
Parti bagnate:	chiedere a costruttore.
Limiti di temperatura:	**Pressostato 1900:** da -34 a 82.2°C. **Custodia:** da -60 a 60°C*
Limiti di pressione:	11.2 kPa continua; 68.95 kPa transitoria.
Switch:	tipo SPDT.
Ripetibilità:	±3%.
Caratteristiche elettriche:	15A, 120-480 Vca. 60 Hz resistivo. 1/8 HP @ 125 Vca. 1/4 HP @ 250 Vca, 60 Hz. Caratteristiche nominali ridotte a 10A per funzionamento a ritmi elevati.
Connessioni elettriche:	morsetti con 3 viti comune, normalmente aperto, normalmente chiuso.
Regolazione del setpoint:	vite sul pressostato all'interno della custodia Exd. Accessibile mediante foro con tappo. Da regolare in assenza di tensione o in area sicura. Seguendo le istruzioni e le avvertenze sul manuale d'uso.
Installazione:	in posizione verticale.

Membrana:	gomma siliconica standard
Materiale custodia:	alluminio (opzionale acciaio Inox).
Verniciatura:	epossidica RAL7038, (solo versioni in alluminio).
Prese di pressione:	filettate 1/8" NPT F ottone (opzionale acciaio Inox). In presenza di acetilene è obbligatorio acciaio Inox.
Ingressi elettrici:	2 x 1/2" NPT F standard (pressacavi non compresi).
Dimensioni:	vedere disegno
Peso:	3,4 Kg ca.

ATTENZIONE USARE SOLO CON ARIA O GAS COMPATIBILI! CONTATTARE LA FABBRICA PER UTILIZZO CON GAS DIVERSI DA ARIA O AZOTO.

Note importanti per installazione:

- I cavi devono passare attraverso pressacavo Atex/IECEx da 1/2" NPT o conduit Atex/IECEx (non compresi con strumento).
- Dopo la connessione assicurarsi di aver ben stretto pressacavo e coperchio della custodia per continuare ad assicurare tenuta IP66 (IP65 se con valvola di sfiato).
- Aprire custodia solo dopo aver tolto tensione allo strumento.
- Attenzione: verificare le norme locali e le avvertenze poste sullo strumento e sul manuale operativo per un corretto utilizzo dello stesso in area classificata.

* Temperatura ambiente operativa è comunque stabilita dai limiti delle opzioni e/o dell'elemento di misura.

Campi

MODELLO	CAMPI OPERATIVI	BANDA MORTA APPROSSIMATIVA	
		AL SET POINT MIN	AL SET POINT MAX
1910-00	0.07-0.15 Inch W.C. (17.5-37 Pa)	0.04 Inch W.C. (10 Pa)	0.04 Inch W.C. (10 Pa)
1910-0	0.15-0.55 Inch W.C. (37.5-137 Pa)	0.1 Inch W.C. (25 Pa)	0.1 Inch W.C. (25 Pa)
1910-1	0.40-1.6 Inch W.C. (100-398 Pa)	0.15 Inch W.C. (38 Pa)	0.16 Inch W.C. (40 Pa)
1910-5	1.4-5.5 Inch W.C. (348.5-1368 Pa)	0.3 Inch W.C. (75 Pa)	0.3 Inch W.C. (75 Pa)
1910-10	3.0-11.75 Inch W.C. (747-2924 Pa)	0.4 Inch W.C. (100 Pa)	0.4 Inch W.C. (100 Pa)
1910-20	4.0-20.0 Inch W.C. (996-4977 Pa)	0.4 Inch W.C. (100 Pa)	0.4 Inch W.C. (100 Pa)

Dimensioni

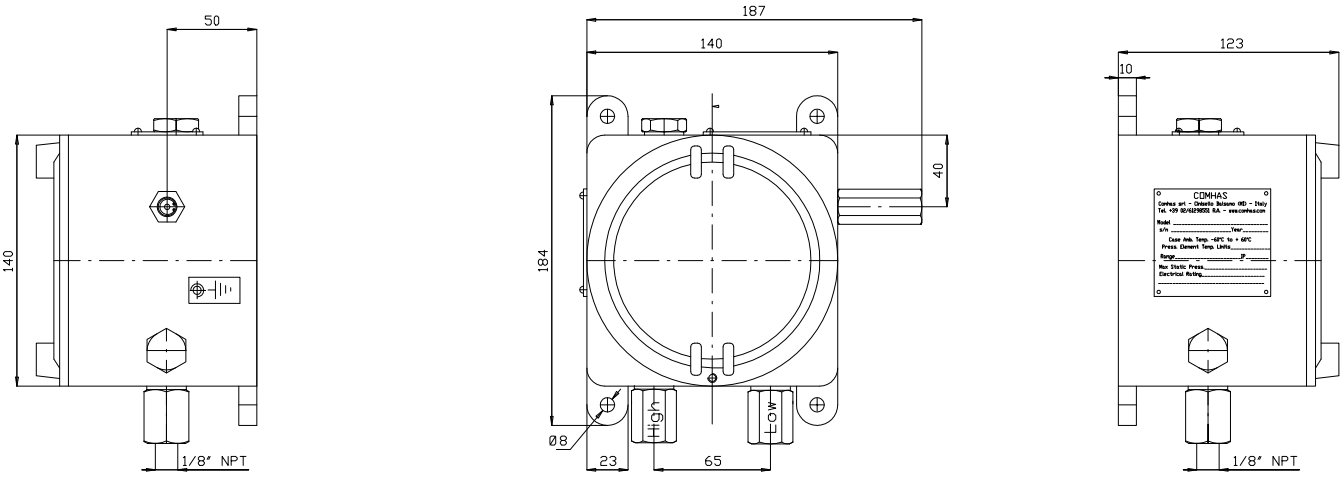

È possibile anche fornire i pressostati con schema di foratura differente.

Codifica

	CODICE		1910	-		-		B				
CUSTODIA	AT1	AT1										
MODELLO			1910									
CAMPO	0.07-0.15 Inch W.C. (17.5-37 Pa)				00							
	0.15-0.55 Inch W.C. (37.5-137 Pa)				0							
	0.40-1.6 Inch W.C. (100-398 Pa)				1							
	1.4-5.5 Inch W.C. (348.5-1368 Pa)				5							
	3.0-11.75 Inch W.C. (747-2924 Pa)				10							
	4.0-20.0 Inch W.C. (996-4977 Pa)				20							
MATERIALE CUSTODIA	Alluminio						A					
	Acciaio inox						S					
OPZIONI CUSTODIA	Cieco							B				
	Oblò in vetro							n/d				
	Prese pressione 1/8" NPT F ottone								1			
	Prese pressione 1/8" NPT F acciaio inox								2			
	Standard - senza valvola di sovrapressione									X		
	Valvola di sovrapressione* (materiale: lo stesso delle prese di pressione)									OPV		
	Etichetta in acciaio inox										T2	
ALTRE OPZIONI	Vedi "altre opzioni" (possibile più di una)											•••••

*IP65 nel caso venga installata l'opzione: valvola di sovrapressione (OPV). Valvola di sovrapressione per mantenere la custodia sempre a pressione atmosferica. Raccomandata in caso di rischio pressione statica ≥19 Bar (la pressione statica ammessa è indicata sulla targa e sarà comunque sempre inferiore ai 19 bar).

ALTRE OPZIONI
B: diaframma e o-ring in buna-n.
G: contatti dorati.
VIT: diaframma e o-ring in fluoroelastomero.
XXXXX: codice numerico layout e foratura speciale.

ACCESSORI
Pressacavo "Atex".

Le dimensioni e le foto sono indicative. Le quote possono subire variazioni in ogni momento.